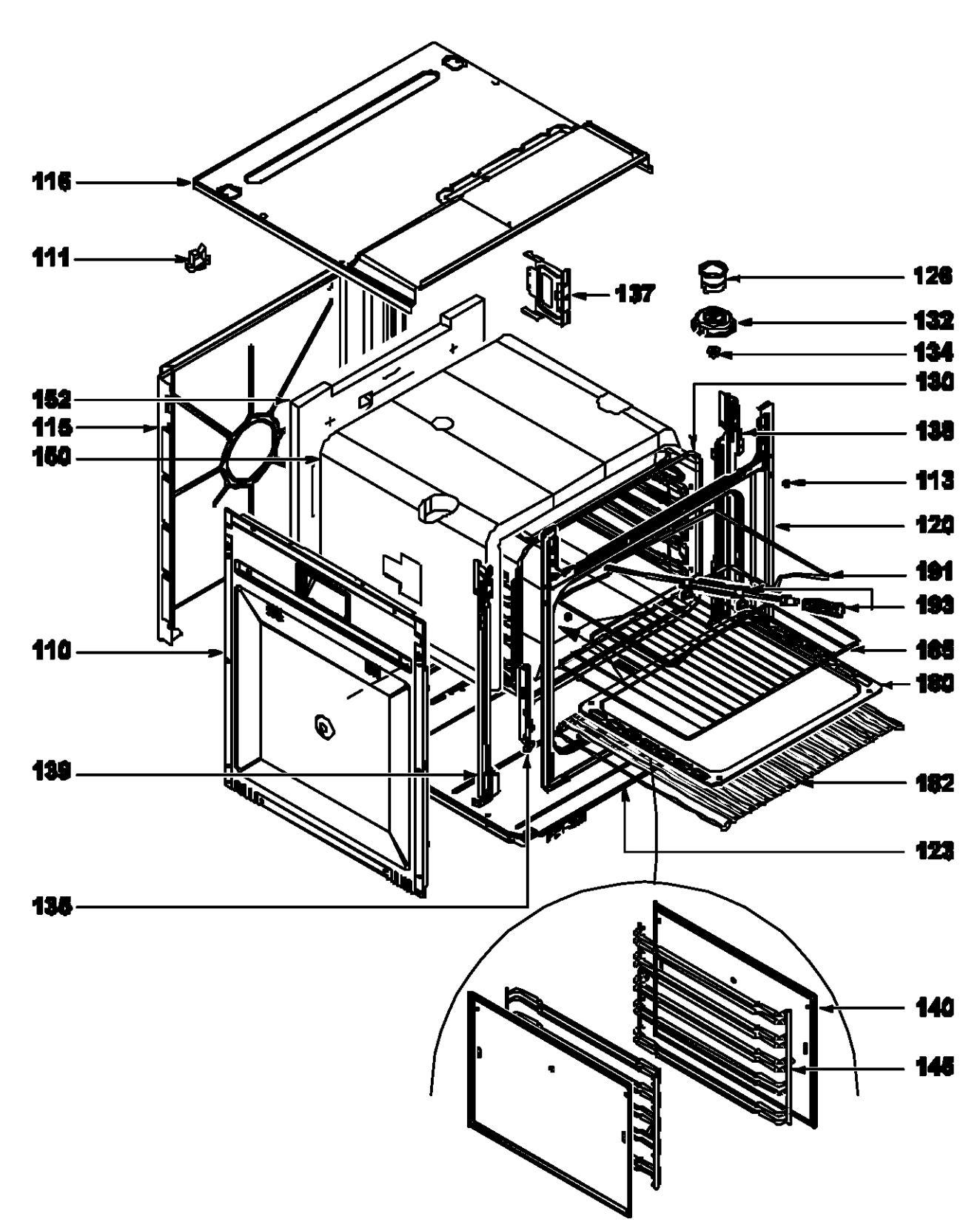
116
111
137
126
132
134
130
152
115
150
138
113
120
191
193
110
185
180
139
182
123
135
140
145

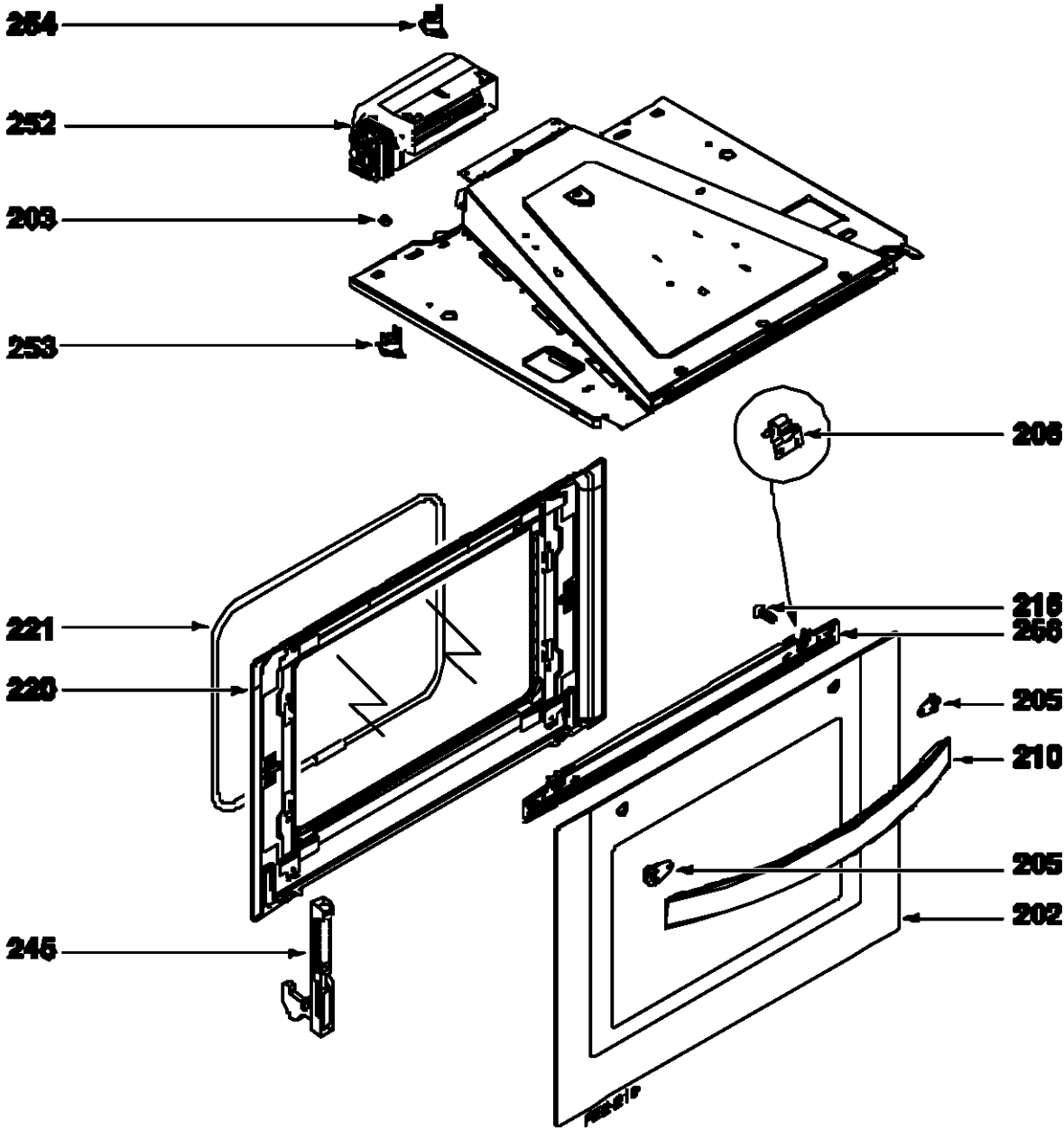
254
252
203
253
206
216
256
205
210
205
202
221
220
245

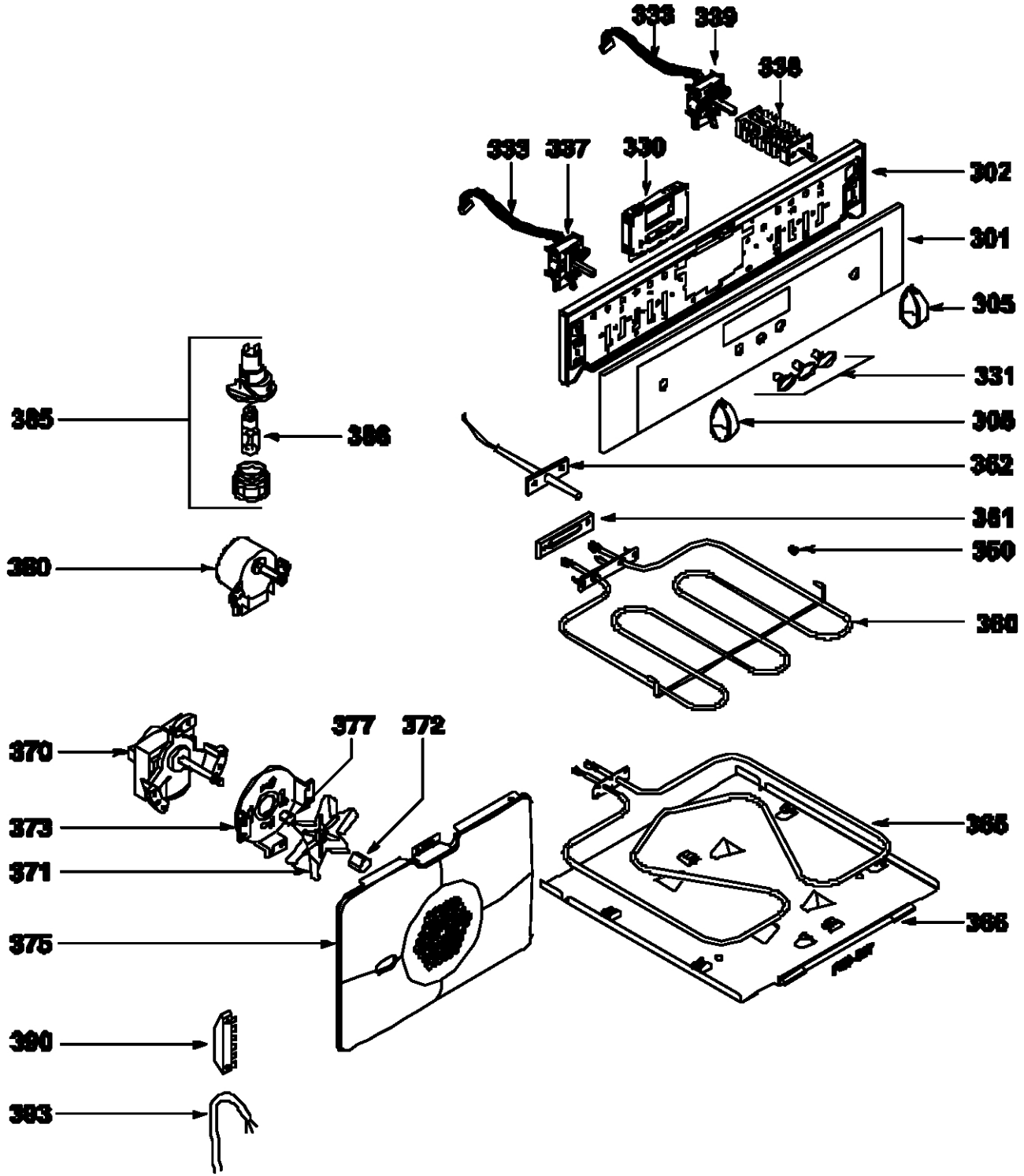
338
339
336
335
337
330
302
301
305
331
306
362
361
350
360
385
386
380
370
377
372
373
371
375
365
366
390
383